# UNIPUMP Насос для бассейна JET POOL SPP 2400T

Насосы для бассейна · Артикул 61017 · Серия JET POOL SPPE SPP

## 1. Обзор

Насосы для бассейна JET POOL SPP - поверхностные центробежные насосы для перекачивания и циркуляции воды в системах водоподготовки различных типов плавательных бассейнов и водных сооружений. Насосы оснащены встроенным фильтром предварительной грубой очистки (предфильтром), который позволяет задерживать крупные механические частицы до прохождения воды через узлы насоса, тем самым защищая их, и через основную фильтрационную установку. Для удобства монтажа и подключения к системам водоподготовки, насосы оснащены патрубками с наружной резьбой и поставляются в комплекте с соединительными муфтами, предназначенными для клеевого соединения при установке трубопровода.

### Основные данные

| | |
|---|---|
| Присоединительный размер вход / выход, дюйм | 2"/2½" |
| Максимальная мощность, Вт | 2400 |
| Максимальный напор, м | 18 |
| Максимальная производительность, м3/ч | 48 |
| Максимальная производительность, л/мин | 800 |
| Максимальная высота всасывания, м | 4,5 |
| Максимальная температура перекачиваемой жидкости, °C | +1...+75 |
| Гарантия, мес | 12 |

## 2. Гидравлические характеристики

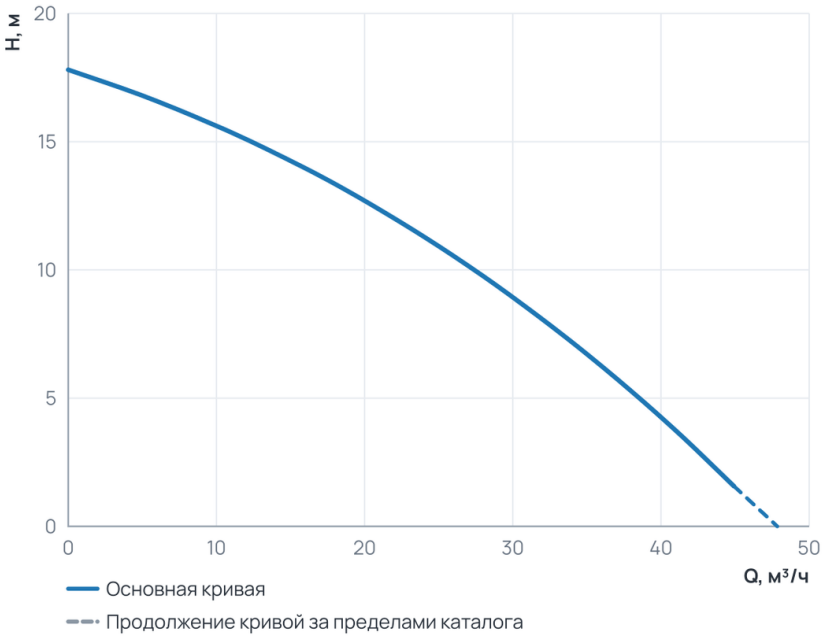


### Рабочий диапазон

| | |
|---|---|
| Подача Q | 0 ... 44,9 м³/ч |
| Напор H | 1,6 ... 17,8 м |

Пунктир на диаграмме — продолжение кривой за пределами каталога производителя.

## 3. Технические данные

### Общие сведения

| | | | |
|---|---|---|---|
| Тип | Насос для бассейна | Серия | JET POOL SPPE SPP |
| Гарантия, мес | 12 | Объем упаковки, м3 | 0,06734 |

### Гидравлические данные

| | | | |
|---|---|---|---|
| Максимальный напор, м | 18 | Максимальная производительность, м3/ч | 48 |
| Максимальная производительность, л/мин | 800 | | |

### Перекачиваемая среда

| | |
|---|---|
| Максимальная температура перекачиваемой жидкости, °C | +1...+75 |

### Материалы

| | | | |
|---|---|---|---|
| Материал корпуса | Полипропилен | Материал обмотки статора | медь |
| Материал рабочего колеса | PPO-GF20 | | |

### Монтаж и присоединение

| | | | |
|---|---|---|---|
| Вес, кг | 23 | Длина, мм | 675 |
| Высота, мм | 298 | Ширина, мм | 233 |
| Длина электрокабеля, м | 2 | Диаметр подключения, мм | 50; 63 |
| Максимальная высота всасывания, м | 4,5 | Присоединительный размер вход / выход, дюйм | 2"/2½" |

### Электродвигатель

| | | | |
|---|---|---|---|
| Параметры электросети | 3~; 400В; 50Гц | Максимальная мощность, Вт | 2400 |
| Максимальная мощность, кВт | 2,4 | Частотное регулирование двигателя | нет |

## 4. Габаритные размеры

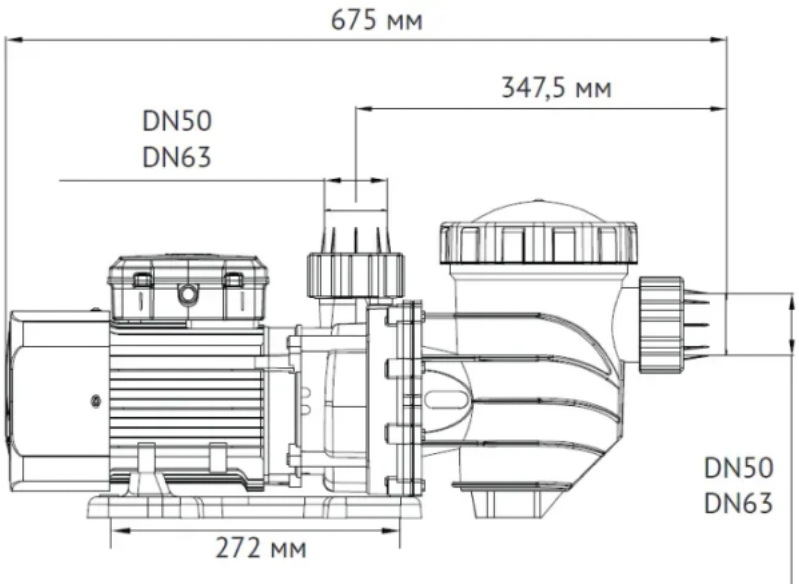


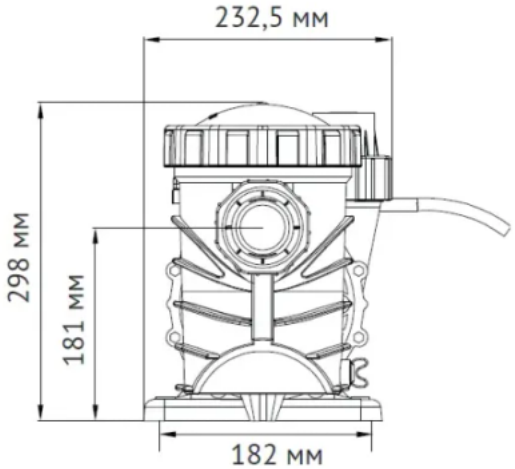


## 5. Данные для заказа

| | |
|---|---|
| Наименование | Насос для бассейна JET POOL SPP 2400T |
| Артикул | 61017 |
| Производитель (марка) | UNIPUMP |
| Серия | JET POOL SPPE SPP |
| Вид оборудования | Насосы для бассейна |
| Вес, кг | 23 |
| Гарантия, мес | 12 |
| Объем упаковки, м3 | 0,06734 |

## 6. Документация

### Инструкции и паспорта

- Инструкция JET-POOL-SPP_T

### Разрешительные документы

- Сертификат соответствия SPP
- Декларация о соответствии JET POOL
- Декларация о соответствии JET POOL 2

Документы прилагаются к товару — в карточке товара и в архиве документов для тендера.